LR-LG 1750-2
917995708 / 98014865

We reserve all rights in this document and in the information contained therein. Reproduction, use or disclosure to third parties without express authority is strictly forbidden.
© LIEBHERR WERK EHINGEN

Für dieses Dokument und den darin dargestellten Gegenstand behalten wir uns alle Rechte vor. Vervielfältigung, Bekanntgabe an Dritte oder Verwertung seines Inhaltes sind ohne unsere ausdrückliche Zustimmung verboten.
© LIEBHERR WERK EHINGEN

E3 series

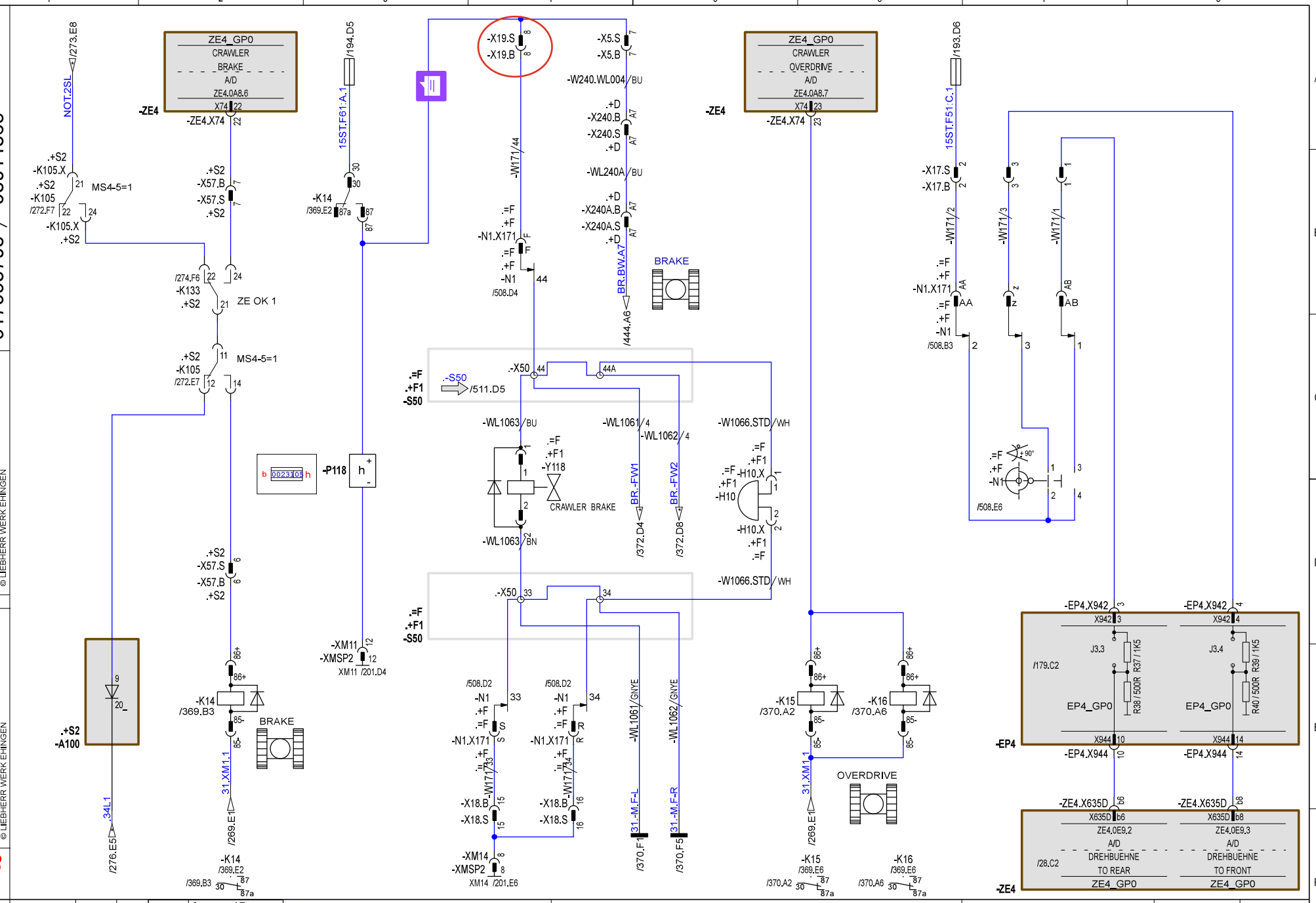

				Bearb.	lwemaj5		
				Datum			
				Ausgabe	lwemaj5		
Zustand	Änderung	Datum	Name	Datum	16.01.2018		

LIEBHERR-WERK EHINGEN

CRAWLER BRAKE , ACOUSTIC WARNING DRIVING ,
WORKING HOUR METER CRAWLER

Ident.-Nr. 98014865
Zeich-Nr. 1357-932.44.00.001- 021

Anlage =D
Ort +S1

AZF
Blatt 369
von 694